BRUKER- og PROGRAMMERINGS-VEILEDNING

S E R V E R I N G
Januar 2010

CASIO®

QT-6600

Importør:

Forhandler:

KASSE OG BUTIKKDATA AS
Ravnsborgveien 52
1395 Hvalstad

TELEFON: **66 77 80 30**
TELEFAX: **66 77 80 31**

E-post: **firmapost@kbd.as**
Web: **www.kbd.as**

INNHOLD:

Introduksjon: 3
Sette inn ny rull i printer: 4
Pengeskuffen: 5
Forklaring av tastaturet: 6
Funksjonsliste - tasten: 9
Kelnerfunksjoner- tasten: 10
Beskrivelse av betjeningsskjermen: 11
Eksempler på kvittering og journalrull: 13
Vise klokke og dato på skjerm: 14
Salg uten bruk av bordnummer: 14
Salg ved bruk av bordnummer: 14
Flytte Bord: 14
Dele regning: 15
Auto Bord: 15
Status på bord: 16
Kontosalg: 17
Belaste rom i HotSoft fra QT-6000: 18
Backup og restore av program: 21
Programmering 22
Stille dato og klokkeslett: 24
Prisendring: 24
Endre varetekster: 24
Endre tekst på kvittering/logo: 25
Endre navn på kelner: 25
Legge inn ny vare i vareregisteret: 25
Legge inn en vare i en Pulldown meny: 26
Lage en setmeny/mixdrink: 26
Opprette hurtigtaster (varer) på tastaturet: 27
Egne Notater: 29
TELEFONSUPPORTAVTALE 31

Introduksjon:

QT-6600 er en modulær maskin/system. Dvs det eneste man trenger er bare én QT-6600 og en printer for at man har ett kassasystem som virker. I tillegg kan det tilkoples mange forskjellige enheter. Dette kan være utstyr som:

- Andre QT-6600 maskiner.
- Bærbar/trådløs bestillingsterminal, for vareregistrering ved bordet.
- Skuff, for å oppbevare vekslepenger.
- Dallas magnetlås og nøkler, for registreing av kelner.
- Compact Flash kort, for backup av program og oppgjør.
- Kjøkkenprinter, for bonger til kokk.
- Vanlig printere, for kvittering / bong til bartender.
- Trådløse printere, bluetooth.
- Skanner, for strekkode registrering.
- Bankterminal, overfører saldo til bankterminal.
- Kundedisplay, slik at kunden ser innslag og total sum.
- Magnetkort leser, for opprettelse av bord/konto med kundens navn.
- Kjøkken/bar monitor, istendenfor kjøkken/bong printer.
- Videokontroll monitor, videoovervåking av personalet og innslag på kassen.
- Access point, for trådløs kommunikasjon til andre QT-6000 maskiner.
- Hospitality Software, for programmering og oppgjør.

Vær oppmerksom på at det kun er 6 comporter på QT-6600. Det gjør at man i *spesielle tilfeller* må "velg" hva som skal tilkoples maskinen. Ved bruk av flere QT-6600 i samme nettverk, for man større muligheter for tilkoplinger av annet utstyr.

CASIO QT-6600 kan programmers opp med 15 forskjellige menyer eller skjermbilder. Derfor kan man ha ett skjermbilde for de som jobber i bar, og ett annet for de som jobber i restauranten. Dette styret vha Dallasnøkler, som kelneren bruker for å registrere deg på maskinen.
I tillegg har man søketaster og hurtigtaster, hvis maskinen da programmers riktig får man ett utrolig hurtig og effektivt kassasystem.

Det som er viktig er at maskinen/systemet programmers og settes opp riktig slik at man får utnyttet de funksjonene og dekket de kravene som stilles i hvert enkelt tilfelle. Dette gjøres best i samarbeid med deres forhandler av CASIO kassasystemer.
Noe som sikkert er i orden allerede.

Lykke til med deres CASIO QT-6600 Smart Touch Terminal.

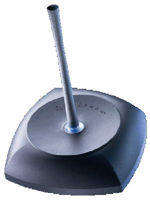

Sette inn ny rull i printer:

Til CASIO QT-6600 benyttes CASIO UP-370 termoprinter. Sett ALLTID I ny rull (80 mm.) før kassen/printeren tas i bruk, eller når det kommer en rød strek på papiret. Den røde streken vasler om at rullen snart er tom.

Ruller kan bestilles fra deres kassaleverandør.

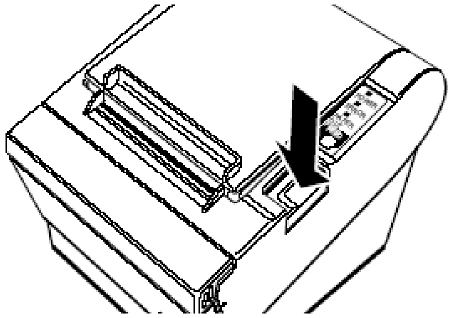

Åpne lokket ved å trykke på knappen (plassering varierer fra model til model.)
Eksemplet viser en UP-350

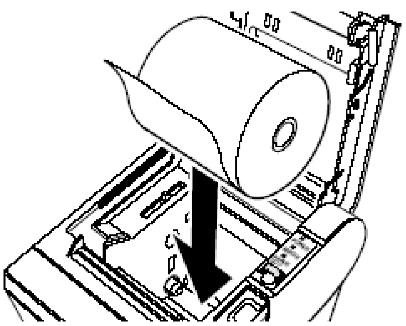

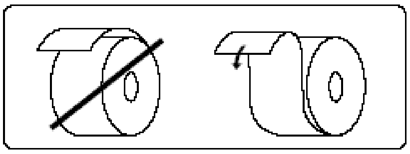

Legg i den nye rullen som vist på figuren. Slik at papiret trekkes ut fra bunnen av rullen.

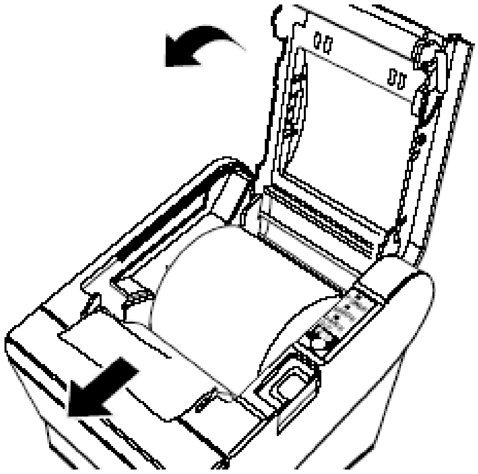

Trekk papiret over kanten og lukk lokket.

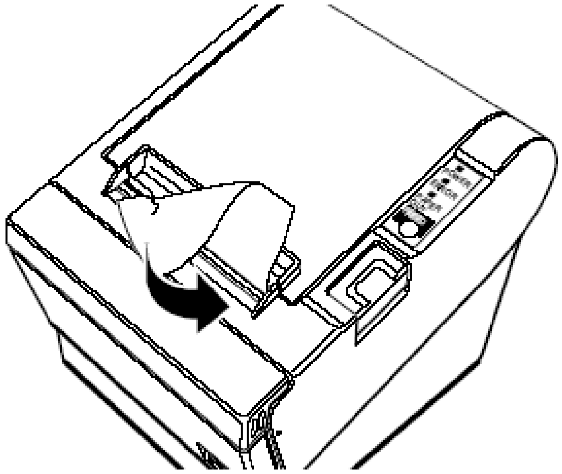

Riv av overflødig papir, og printeren er klar til bruk.

VIKTIG: Bruk aldri printeren uten papir, det kan skade printeren.

Pengeskuffen:

Ved avslutning av en transaksjon eller ved avlesninger og nullstillinger, åpnes pengeskuffen automatisk. Hvis pengeskuffen er låst, vil den allikevel ikke åpnes.

Skuffelås:

Pengeskuffen kan låses vha. skuffelåsen.

Det anbefales, at man ikke låser pengeskuffen. La heller pengeskuffen stå åpen om natten, så man kan se at den er tom og ikke inneholder noen verdier.

Hvis pengeskuffen ikke åpner !

Ved strømstans eller om maskinen ikke fungerer korrekt, kan det hende at pengeskuffen ikke åpnes automatisk. I disse tilfellene kan man åpne skuffen manuelt ved å dytte på den lille spaken under skuffen.

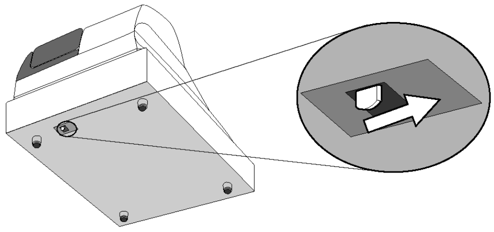

Viktig:
Skuffen vil ikke åpnes, hvis skuffen er låst.

I mange tilfeller monteres skuffen oppunder disken for å spare diskplass.
Snakk med deres installatør om dette kunne passe for dere.

Det er også mulig å kjøpe skuff med eletrisk åpning montert på siden av skuffen. Dvs at man ikke er avhengig av ett kassaapparat, men kan trykke på kanppen på siden for å åpne skuffen.

Forklaring av tastaturet:

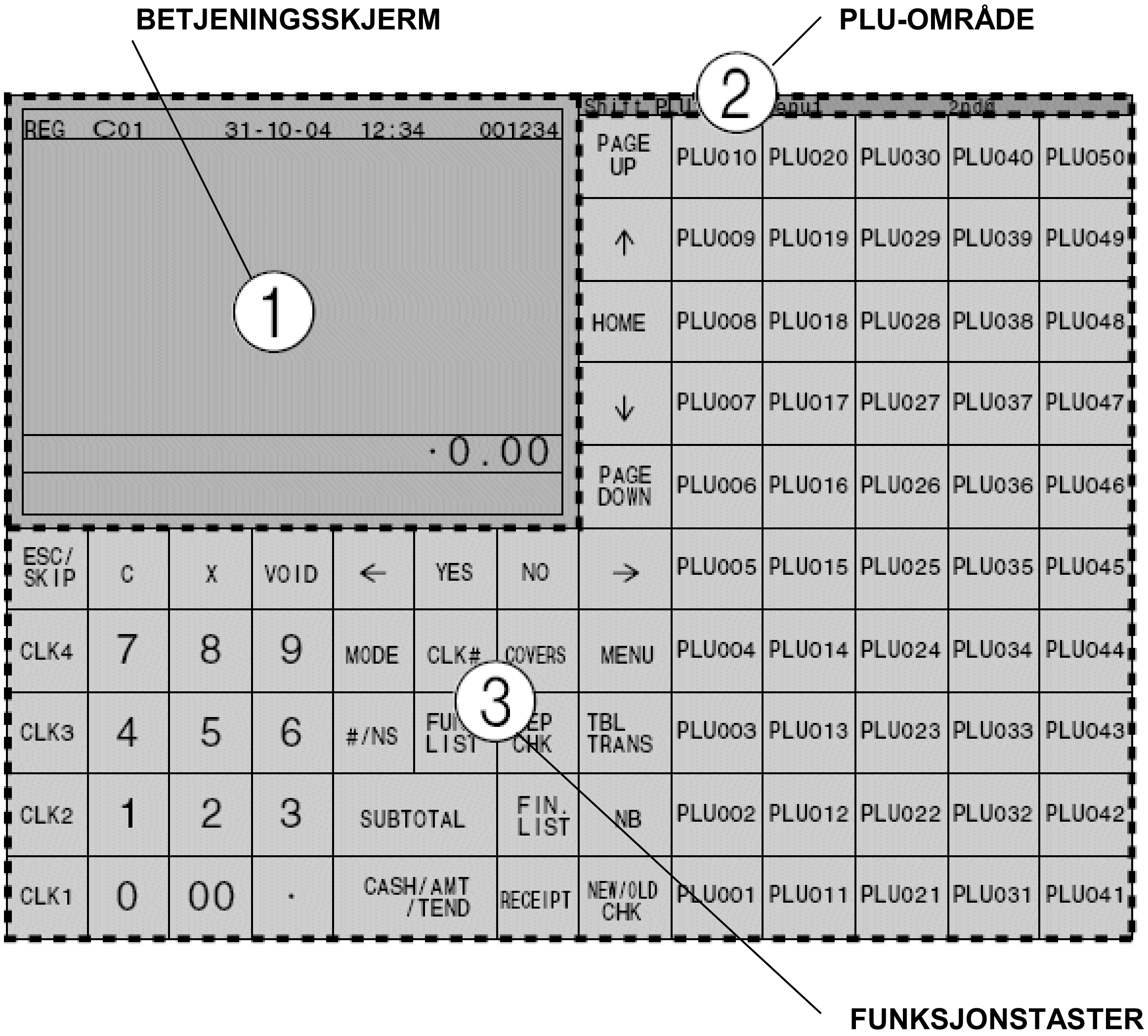

HJEM
Brukes til å returnere markøren til toppen av Betjeningsskjermen.

PILETASTER HØYRE, VENSTRE, OPP OG NED
Disse taster brukes til at flytte markøren.

SIDE OPP
Flytter markøren til toppen av vinduet.

SIDE NED
Flytter markøren til bunds av vinduet.

JA
Brukes til å bekrefte en funksjon eller et valg.

NEI
Brukes til å avvise en funksjon eller et valg.

ESC
Brukes til å avslutte en programmering og returnere til tidligere vindu. Brukes også til å avslutte en rapportutskrift fra PGM og X/Z.

En mere omfattende forklaring av enkelte taster vil kommer senere i manualen.

KONTANT OG BANKKORT:
Brukes til å avslutte salg. Vekslefunksjonen: Tast inn etter subtotal det beløpet som mottas fra kunden og trykk på tasten. Heretter vises det, hvor mye kunden skal ha tilbake på det mottatte beløpet.

BET.FORM (Betalingsform):
Avslutningstaster som spesifiserer de vanligste kredittkortene.

FUNKSJ.LISTE (Funksjonsliste):
Under denne menyen ligger en rekke forskjellige funskjoner som:

BONG AV/PÅ:
Med denne tasten kan du slå kvitteringsprineren av eller på

SUBTOTAL:
Subtotal er en summeringsfunksjon, som man normalt trykker på før en avslutningstast

RETUR:
Returnering av varer. Trykk på returtasten og fullfør ekspedisjonen, som normalt.
Eks: Retur – vare - Kontant

KORR:
Trykkes underveis i ekspederingen, vil korrigere/slette siste innslåtte salg.
Brukes piltaster opp / ned kan markør flyttes til den varene, man ønsker slettet. Når markøren er på den riktige varern, trykkes KORR-tasten og varen slettet fra denne transaksjonen.

KUNDEBONG:
Brukes til utskrift av bong etter endt ekspedering, hvis vanlig utskrift av kvittering slått av.
Brukes også ved utskrift av kontoer/bord nr

SKUFF:
Åpner skuffen uten at det selges noe.

CLEAR:
Brukes til å slette feil inntastet beløp - Stopper pipetone - Får 0.00 tilbake ved dato/tid i display.

X:
Gangetast. Tast inn antall, deretter **X** tasten også varen.
Ved å trykke på X tasten vil klokke og dato vises på skjermen.

NUMERISKE TASTER: 0 - 9 , 00 , ·
Benyttes til å taste inn verdier.

EKSP.NR.:
Logger en ekspeditør av og på, brukes ifb med kelner nummer (1 – 15) eller opptil 4 sifret kode.
Av/på logging kan også gjøres med ett kelnervindu, med alle kelnere tilgjenglig.
Dallasnøkler benyttes også mye. Hver kelner har hver sin nøkkel.

ESC/SKIP:
Brukes for å gå ut/tilbake av program mode, evt ut av pulldownmeny.

AUTO BORD:
Brukes som ett midlertidig bord. Her er ett eksempel:
En gjest kommer for å spise, men alle bord i restauranten er opptatt. Så gjesten ønsker å sitte i baren imens.
Bruk: Tast inn varene gjesten ønsker. Trykk på "Auto bord" og skriv inn gjestens navn. Dette blir da lagret på ett midlertidig bord.
-Bordet til gjesten blir ledig, så du ønsker å flytte gjestens varer fra baren til bordet.
Bruk: Gå inn på det midlertidige bordet. Trykk på "Bord nr", "Auto" og deretter på gjestens navn. Trykk på "Flytt regning" og ønsket bord. Varene er nå flyttet.

Det er mulig å montere en magnetstripe leser slik at man kan dra kundens kredittkort, varene blir da automatisk lagret og man slipper å skrive gjestens navn.

NY SALDO:
Oppsummerer saldo på eventuelt bord/kontominne. Dallasnøkkel kan også tas ut for samme funksjon.

FLYTT REGNING: Brukes til å flytte en regning fra et bord til et annet.

BORD NR:
Ved bordstyring, brukes denne tast til å opprette et nytt bord eller åpne ett eksisterende bord.

DELE REGN:
Ved bruk av bordnummer kan man dele/plukke ut varer fra et bord/regning. Kan deles på opptil 9 personer.

VAREGRUPPETASTER:
Benyttes ved registrering på varegrupper.

PLU-TASTER, SØKTASTER OG MENY:
Benyttes ved registrering av PLU'er (varer).

PLU:
Brukes til registrering av PLU'er (varer) ved hjelp av plu-nummer.
Kan også brukes som en søke funksjon. Trykk på PLU og tast inn de første bokstavene i ønsket vare. Bekreft med ENTER

SØKTASTER:
Dette er en tast som får frem en meny med plass til 96 varer. Man kan ha mange slike søktaster.

MENY TASTER:
QT-6600 er bygd opp rund disse tastene, man har 15 menyer til disposisjon.
Eks: På en meny tast kan være f.eks MAT eller DRIKKE. Ved bruk av MAT tasten vil ett nytt skjembilde komme opp med all mat på hurtigtaster og pulldownmenyer. På denne måten får man meget raskt tilgang til meget mange varer, ved riktig programmering og bruk av disse tastene.

Funksjonsliste - tasten:

Under denne tasten ligger det en mange forskjellige taster, her er en forklaring av de.

Kr.rabatt:
Denne brukes til å gi ett beløp i rabatt. Selg en vare, trykk "Funksj.liste" , beløpet som skal gis i rabatt og deretter "Kr.rabatt". Avslutt salget på ønsket måte.

%- Rabatt:
Fungerer på samme måte som Kr.rabatt, men man taster inn en %sats istedenfor ett beløp.

(Ofte er rabatt-tasten sperret for bruk etter at "Subtotal" er trykket. Årsaken er at bruk etter Subtotal kan gi differanser på oppgjøret.)

Husbong:
Brukes hvis man ønsker å selge en vanlig vare, men at prisen denne gangen skal være 0 kroner. Antallet vil bli registert på oppgjøret/PLU rapporten, slik at man har en oversikt over hvor mange og hvilke varer som registeres på denne måten.
Idet man trykker "Husbong" vil alle etterfulgte registreringer av varer ha en pris på 0 kroner. Når salget avsluttes vil denne funskjonen oppheves.

Utbetalt:
Brukes for å senke Kontant beholdningen i kassen/oppgjøret. Tast inn ønsket beløp og trykk på "Utbetalt". Kan f.eks brukes når leverandører kommer med varer og skal ha kontant betaling.

Innbetalt:
Brukes for å øke Kontant beholdningen i kassen/oppgjøret. Tast inn ønsket beløp og trykk på "Innbetalt".

Bong av/på:
Får å slå kvitteringsskriveren av eller på. . Dette vil vises med en nederst i betjenigsskjermbildet.

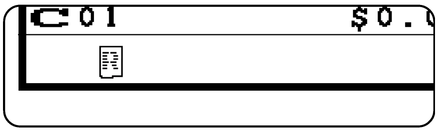

Endre bet.middel:
Endre betalingmiddel brukes for å flytte ett beløp fra en beholdning til en annen, internt på oppgjøret. Eks: Man har utført ett salg og avsluttet på ""Kontant", men det skulle vært på "Bankkort"
Trykk "Endre bet.middel" tast inn beløpet som skal flyttes. Trykk deretter på "Bankkort", for det skulle ut herfra, og så på "Kontant".

J-memo:
Brukes for å finne tilbake gamle kvitteringer. Trykk på "J-memo", du får da opp siste transaksjon opp på skjermen. For å bla tilbake trykker du på "Side opp". Når du har ønsket kvittering på skjermen, trykker du på "Kundebong" tasten. Da får du en utskrift av denne transaksjonen.

Kelnerfunksjoner- tasten:

Under denne tasten ligger det endel funskjoner ifb med oppgjør og oppgjør til hver enkelt kelner. Her er en kort forklaring av de forskjellige tastene.

Avles Kelner:
Denne tasten brukes for å skrive ut ett lite oppgjør for bare en kelner. Tast inn kelnernummeret til den kelneren som er logget inn, og trykk på "Avles kelner".

Åpne bord kelner:
Denne tasten brukes for å skrive ut en liste over alle bord som er registrert på denne kelneren. Tast inn kelnernummeret til den kelneren som er logget inn, og trykk på "Åpne bord kelner".

Åpne bord:
Trykk direkte på denne tasten, og du vil få en utskift av alle bord som ligger inn med en saldo.

Alle bord:
Trykk direkte på denne tasten, og du vil få en utskift av alle bord som ligger inn med en saldo.
Og i tillegg alle bord som er avsluttet, men hvor kundebong/kvittering ikke er skrevet ut.

Daglig X:
Skriver ut en daglig rapport, men salgstall nullstilles ikke.

Daglig plu X:
Skriver ut en daglig plu rapport (suppleringsliste) som viser hvor mye som er solgt av hver enkelt vare. Salgstall nullstilles ikke.

Kelner nr og Overfør kelner / Overføring av bord mellom kelnere:
Denne funskjonen kan være nyttig ifb med vaktskifte, eller dersom en gjest flytter seg fra for eksempel fra restuaranten til baren. Man skal imidlertid være klar over at denne operasjonen vil lage en differanse mellom vareuttak og mottatt bataling på de kelnerene som er involvert.

Tast inn kelnernummer (nøkkelnummer) til kelneren som skal "gi fra seg". Trykk så på "Overfør kelner".
Dersom vet kelnernummeret på mottagende kelner taster man inn dette og trykker på "Kelner nummer". Hvis man ikke vet dette trykker man bare på "Kelner nummer" og velger kelner fra listen, bekreft valget med "JA" tasten.

Nå kan man taste inn bord nummerene som skal overføres, disse kan tastes inn fortløpende.
1 og "Bord nr" 2 og "Bord nr" .

Operasjonen fullførtes med å trykke på "Overfør kelner" igjen. Maskinen vil nå skrive ut en kvittering. Denne skal følge kelneroppgjør for å dokumentere differansen mellom vareuttak og mottatt betaling.

Beskrivelse av betjeningsskjermen:

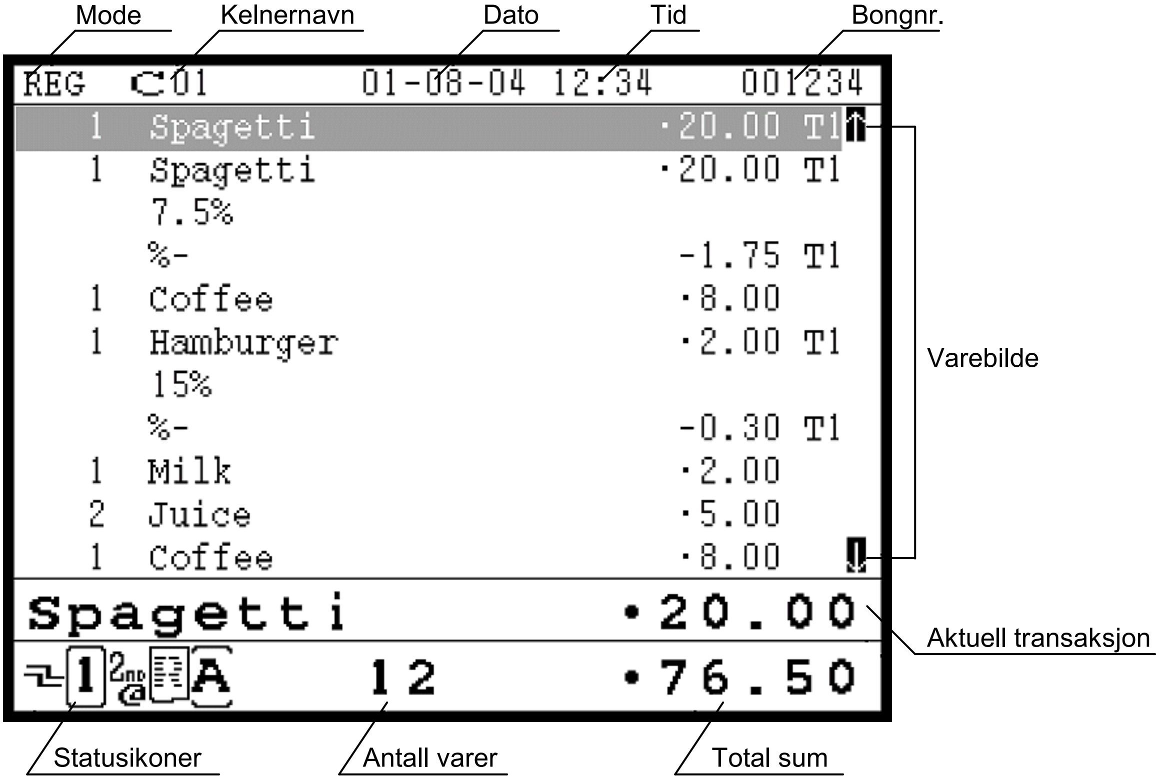

- Kommunikasjon:

Bong på :

Skriftstørrelser:

A Store bokstaver / dobbelt størrelse

A Store bokstaver / standard størrelse

a Små bokstaver / dobbelt størrelse

a Små bokstaver / standard størrelse

- Pris 2(take away):
  eller shift-PLU: 2 ~ 8

- Master / Backup-master ikke aktiv i systemet.

- Master / Backup-master feil:

Ved Master / Backup-master symboler kan kan det kjøres en "System rekonfigurering" av systemet for å rette feilen.

Trykk på MODE - MANAGER - SYSTEM REKONFIGURERING - JA - JA – JA Ettehvert for man da "Re-konfigurering Slutt" i displayet.
Trykk på ESC/SKIP – MODE – REG

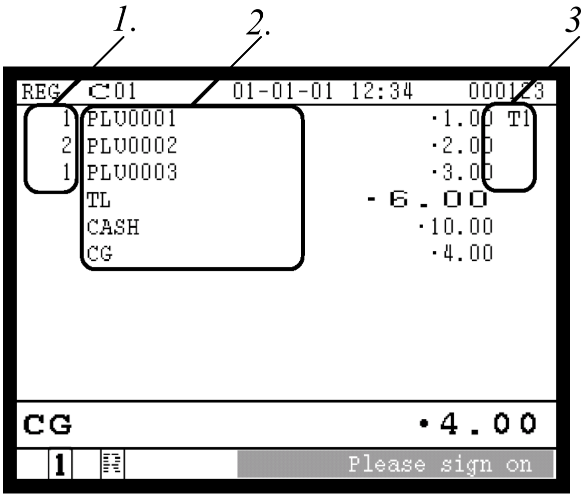

1. **Antall.**
Denne delen av displayet viser antallet av den gjeldende vare.

2. **Beskrivelse.**
Når man selger via varegruppe, scanning eller PLU vises beskrivelsen i displayet. Under dette kan man se om hva som er subtotal, kontant moms gr.lag, moms og penger tilbake.

3. **Momssatus**
Benyttes ofte ved spise inne / take away. Spesifiserer momsstatusen til hver vare.

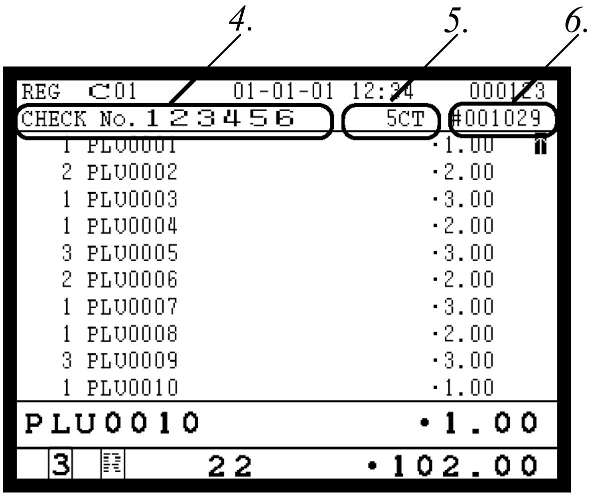

4. **Bord eller konto nummer**
Når du taster bord/kontornummer, vises det her. Opptil 12 siffer.

5. **Antall kunder.**
Hvis du har tastet inn antall kunder på et bord, vises det her.

6. **Bordnummer.**
Her kan du se bordnummeret.

Eksempler på kvittering og journalrull:

Bong- og journalrullerne er registreringer/print av alle betjeninger og transaksjoner på kasseterminalen.

Eksempel på kvittering:

VALKYRIEGATEN 9
0366 OSLO
TELEFON: 22 60 34 00
ORG.NR: 978 702 597 MVA

MASKIN 1
REG MORTEN 11-01-2006 14:12 000010

1	LETTKREMET FISKESUPPE	
		138.00
1	CARLSBERG FL	56.00
1	WOK - WOK	158.00
1	LYSHOLMER FL	56.00
	MOMSGR.LAG 25%	326.40
	MOMS 25%	81.60
	TOTALT	408.00
	KONTANT	500.00
	TILBAKE	92.00

Takk for besøket,
velkommen tilbake til oss.

En kvittering er kundens eksemplar og viser hva som er kjøpt, til hvilken pris og momssats.

En journalrull er en utskrift som viser alle transaksjoner som er utført ila dagen. Denne skrives ut ifb med oppgjør. Journalrullen kan evt lagres på ett CF-kort eller overføres til PC vha software.
Skal tas vare på i 10 år i flg regnskapsloven.

Eksempel på journalrull:

MASKIN 1
X/Z ODA 11-01-2006 14:25 000016

X 0000058 JOURNAL

MASKIN 1
REG ODA 11-01-2006 14:25 000012

1	CLUB SANDWICH	110.00
	MOMSGR.LAG 25%	88.00
	MOMS 25%	22.00
	TOTALT	110.00
	KONTANT	110.00

MASKIN 1
REG MORTEN 11-01-2006 14:25 000013

1	RINGNES PILS	54.00
1	RINGNES PILS	54.00
1	LYSHOLMER FL	56.00
1	CARLSBERG FL	56.00
	MOMSGR.LAG 25%	176.00
	MOMS 25%	44.00
	TOTALT	220.00
	KONTANT	220.00

MASKIN 1
REG MAGNUS 11-01-2006 14:25 000014

1	CHIANTI LA PIEVE	395.00
1	NOVAL TAWNY RESERVE	8.75
	MOMSGR.LAG 25%	323.00
	MOMS 25%	80.75
	TOTALT	403.75
	KONTANT	403.75

MASKIN 1
REG MORTEN 11-01-2006 14:25 000015

	BORD NR	1
1	DRY MARTINI	74.00
1	CUBA LIBRE	75.00
1	VODKA BATTERY	75.00
1	CIDER	58.00
	MOMSGR.LAG 25%	225.60
	MOMS 25%	56.40
	TOTALT	282.00
	KONTANT	282.00

Vise klokke og dato på skjerm:

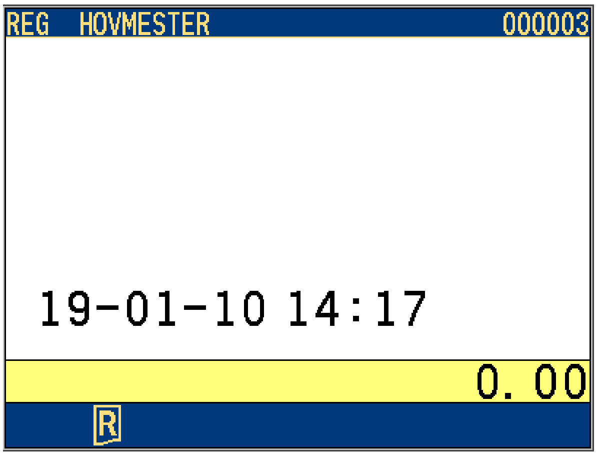

Trykk på X - tasten. Da vil klokke og dato vises på skjemen.

Trykk på C (Clear) - tasten for å gå tilbake.

Salg uten bruk av bordnummer:

Tast inn varer enten via plu-numre, plu hurtigtaster, søktaster eller varegupper.
Avslutt salget med en avslutningstast som Kontant, Bankkort etc...
Hvis Dallasnøkler brukes, går salget direkte til kontant når nøkkel tas av.

Salg ved bruk av bordnummer:

-Tast inn bord nummer og tykk på ”bordnummer” tasten *eller* trykk direkte på ”bordnummer” tasten, en oversikt over bord vil da kommer frem. Velg ønsket bord nummer ved å trykke på bordet.
-Tast inn varer og avslutt salget midligtidig ved å trykk på ”Ny Saldo” eller ta av Dallasnøkkelen. Varer som er programmert til å skrives ut på ordreskriver vil da bli skrevet ut på respektive printere.

For videre salg på bord nummer gjenntar man prosedyrer over på nytt.

For i vise gjesten hva de har liggende på sitt bord taster man inn bord nummeret (f.eks 36) og ”Kundebong” tasten. Man vil da få en utskift fra gjeldende bord. Dette er en presentasjon av regningen.

Avslutning/betaling av bordet gjøres på følgende måte:
-Tast inn bord nummer og tykk på ”bordnummer” tasten *eller* trykk direkte på ”bordnummer” tasten, en oversikt over bord vil da kommer frem. Velg ønsket bord nummer ved å trykke på ønsket bord.
Avslutt på ønsket betalingsform Kontant, Bankkort eller Bet.form. Under Bet.form ligger endel kredittkort slik at dette kan spesifiseres, hvis man skulle ønske det.
Avslutt prosessen med å trykke på ”Kundebong”, man vil da får skevet ut en komplett kvittering til kunden. Og bordet er helt avsluttet og klar til bruk på nytt.

Flytte Bord:
Hvis man ønsker å flytte ett åpent bord til ett annet bord, som er ledig eller i bruk, gjøres det på følgende måte:
Gå inn på bord som ønskes flyttes. Tast inn bordnummer du ønsker å flytte til, deretter ”Flytt regning” tasten. Bordet er nå flyttet og operasjonen er avsluttet.

Dele regning:

Trykk bordnummeret f.eks 24 og direkte på ”Dele regning” Du vil da få opp ett skjermbilde som vist under. Hovedbordet med alle varene er oppført i venstre kolonne. Varene kan deles på opptil 9 stykker/personer. Får å velge personene trykker man på avlang tast på øverste rad, merket 1, 2, 3 osv. Valgt person vil da markeres med blå farge.
Får å få frem person 4,5,6 og 7,8,9 trykker man på piltasten til høyre. Får å komme tilbake, pil venstre.

Når riktig person er valgt, trykker man på ønskede varer som denne personen skal betale for. Velg neste person, og forsett slik til til du er fornøyd. Trykk deretter OK tasten, nederst på skjermen.
Da er bordet delt opp, men ikke betalt/avsluttet.

Får å avslutte de forskjellige ”personene/bordene”
Trykk på ”Bord Nr” tasten, du vil da se at det bordet du dele opp har fått en lilla farge. Dette betyr at bordet er delt. Trykk på dette bordet, og du vil få opp hovedbordet og de som er delt opp.
De varene som er delt opp er flyttet til midlertidige bord nummer og er da merket med f.eks #24–1 og #24–2 .
Disse vil nå oppføre seg som ett vanlig bord, og behandles eler avsluttes deretter.

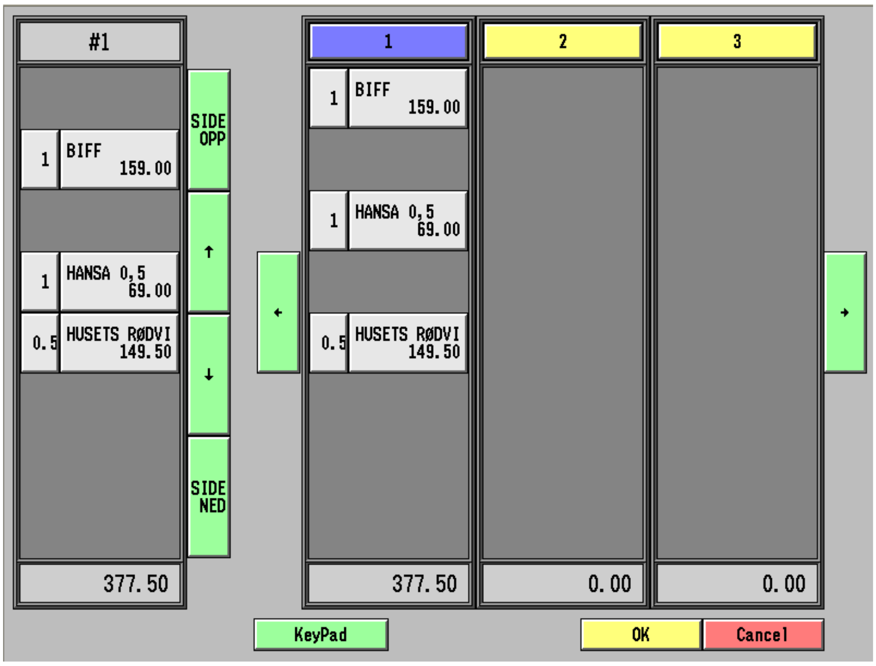

Auto Bord:

Denne funksjonen kan brukes til flere ting. Ett eksempel kan være slik:
En gjest kommer får å spise, men bordet er ikke ledig ennå. Så gjesten ønsker å ta en øl i baren i først. Det kan da opprettes ett ”Auto bord” som senere kan flyttes til bordet i restauranten, hvor man kan fortsette salget av varer.

Ett annet eksempel er når gjester legger kortet i baren, får å slippe å betale for hver gang.
Det kan evt monteres en kortleser som leser ut navnet til gjesten fra kredittkortet og oppretter ett bord med gjestens navn. Denne kortleseren kan ikke brukes til betaling av det gjesten har handlet.

- Bruk:

Tast inn varer og trykk på ”Auto bord”. Du får da opp ett tastatur som du kan skrive inn f.eks gjestens navn med. Bekreft ønsket tekst med ”Enter”
Det har nå blitt opprtettet ett bord/konto med teksten du tastet inn.
Får å finne tilbake å selge flere varer på denne kontoen/bordet, trykker du på ”Bord Nr” tasten.
Nederst på bord-skjermbildet har du en grønn tast som heter ”AUTO”, trykk på denne.
Da får du opp alle kontoene som er opprettet på denne måten, de fungerer på samme måte som ett vanlig bord.

Status på bord:

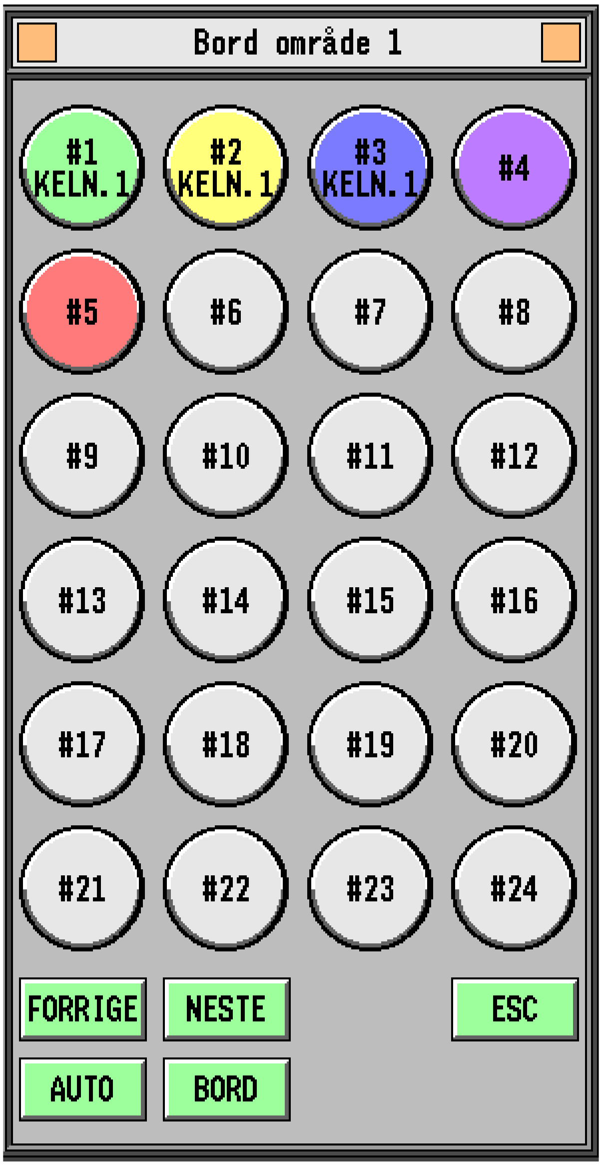

#1 (grønn) – Bordet ligger inne med en saldo. Dvs i bruk.

#2 (gul) – Regningen er presentert. Dvs ”Kundebong” er skrevet ut.

#3 (blå) – Bordet er avsluttet, men kvittering (kundebong) er ikke skrevet ut.

#4 (lilla) – Bordet er delt opp. Funksjonen ”Dele regning” har blitt brukt.

#5 (rød) – Bordet er opptatt/sperret.

#6 (grå) – Bordet er ledig.

Informasjonsfeltet under bordnummeret kan vise én av tre opplysninger:

- Navn på kelner som opprettet bordet.
- Tid siden bordet ble ekspedert sist.
- Tid siden bordet ble opprettet.

Kontosalg:

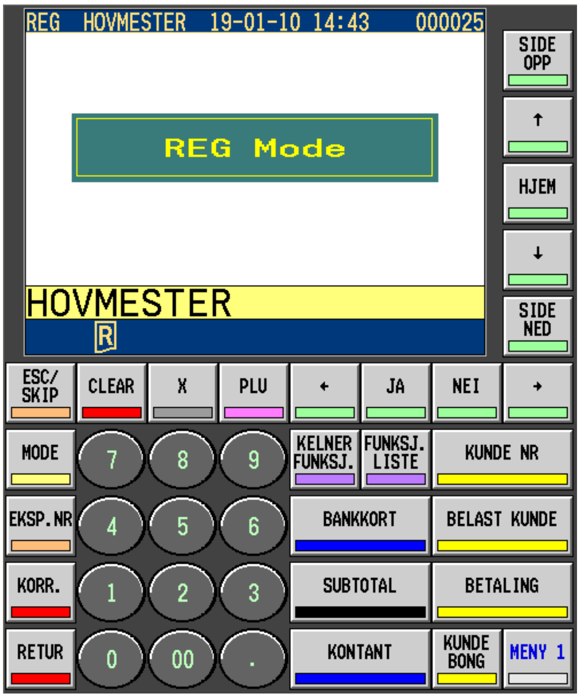

Kontosalg vil si at man lagrer salg på faste kunder over tid. Og sender regning f.eks en gang i måneden.

Hvis deres maskin er satt opp med funksjoner for kontosalg, er det 3 taster som brukes til denne funkjonen.

- KUNDE NR.
- BELAST KUNDE
- BETALING

NB: Vær oppmerksom på at vareuttak og mottatt betaling vil være forskjellig på oppgjøret ved bruk av kontoer. Dette er fordi man gir fra seg varer men får ingen penger, der og da.

Legge inn ny kunde:

- Trykk på KUNDE NR.
- Trykk JA på Ny Kunde.
- Skriv inn ønsket kundeinformasjon.
- Gå ut med ESC/SKIP når du er ferdig.

Salg på konto:

- Selg varer på vanlig måte først.
- Når alle ønskede varer er solgt, trykk på KUNDE NR.
- Velg kunde med piltaster og bekreft valg med JA.
- Bekreft belastningen av kontoen med BELAST KUNDE.

Utskrift av åpne kontoer:

- Gå til oppgjørsmeny, med tast eller nøkkel.
- Trykk på tast for utskrift av kontoer, ALLE KONTO
- Du får nå en utskift over alle kontoer med saldo.

Oppgjør av konto:

- Trykk BETALING og derettet KUNDE NR.
- Velg kunde med piltaster og bekreft valg med JA
- Trykk ønsket betalingsform (f.eks Faktura)
- Trykk på KUNDEBONG for en komplett kvittering.

Belaste rom i HotSoft fra QT-6600:

QT-6000 kan også koples sammen med HotSoft resepsjons bookingsystem fra HOIST. QT-6000 vil fungere helt som vanlig, men man har to ekstra taster ifb med at man kan belaste rommet til gjesten med f.eks regningen fra restauranten.
Gjesten vil da få én komplett kvittering ved utsjekking fra hotellet.
For mer info om HotSoft se www.hoist.no

De to ekstra tastene er ROM NR og BELAST ROM og fungerer som følger:

- Salg av varer (på bord eller over disk)
- Tast inn rom nr til gjesten og trykk på ROM NR tasten
- Navnet til gjesten vil da vises på skjermen
  Hvis det er booket inn flere personer kan man finne de ved å trykke på ROM NR flere ganger.
- Belast rommet ved å trykke på BELAST ROM
- Kvittering skrives ut som kan signeres av gjesten som sikkerhet.

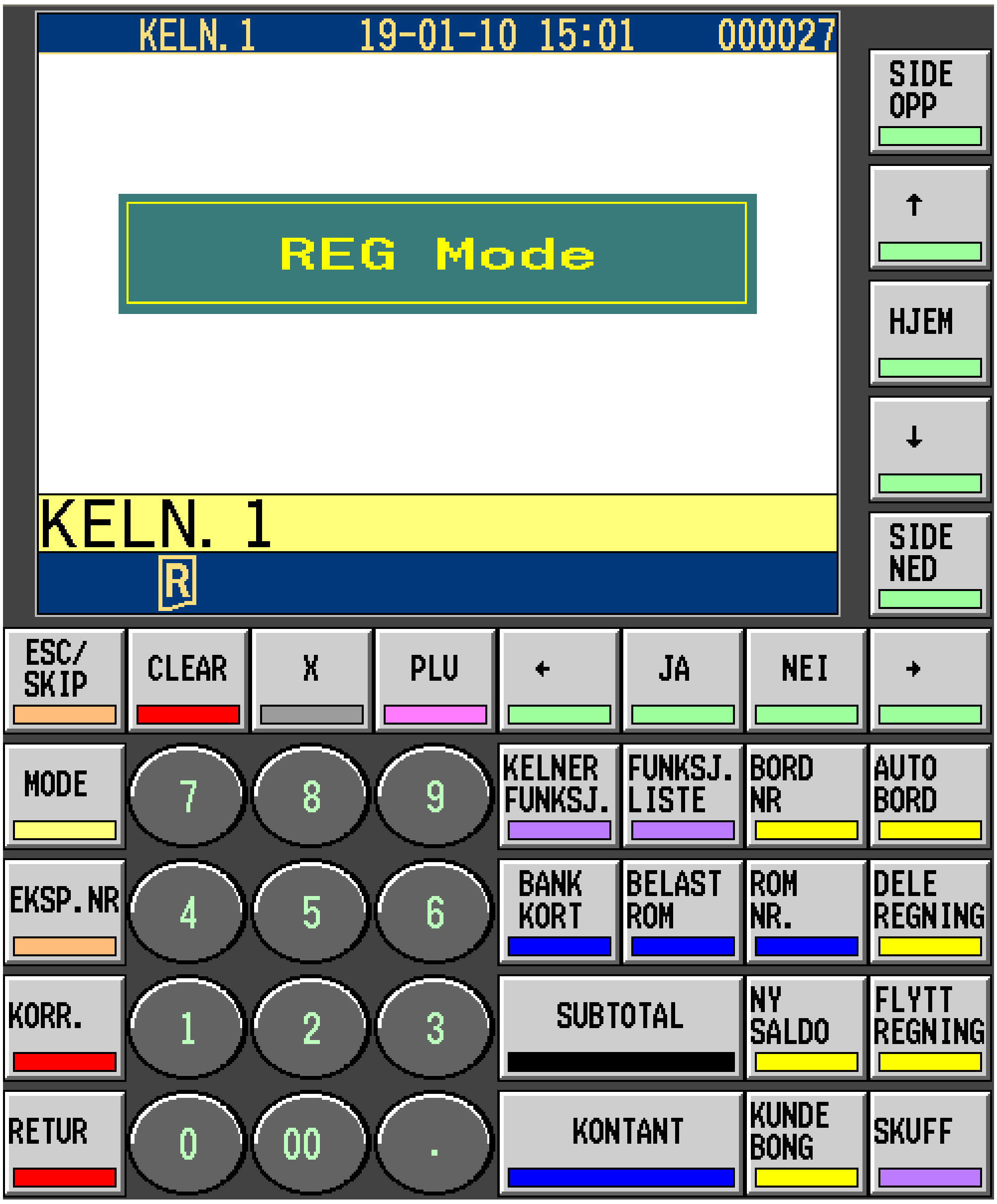

Oppgjør:

I standard oppsett samles salgtall inn fra alle maskiner, får så å skrive ut en totalrapport på en maskin. Man kan også sette opp systemet til å skrive ut en rapport pr maskin.
Dette kan endres etter deres ønske.

Alle Z rapportene er uavhengige av hverandre. Dvs når MÅNED Z rapporten tas, nullstilles ikke DAGLIG Z rapporten. Z rapportene nullstilles i det øyeblikket det skrives ut, og bryr seg ikke om datoer eller klokkeslett.

Sett i oppgjørsnøkkel eller trykk på oppgjørstasten.
Du vil da får opp en meny med følgende taster:

ÅPNE BORD	Denne rapporten skriver ut bord som ikke er avsluttet/gjort opp. **Det anbefales å kjøre denne før daglig oppgjør foretas.**
ALLE BORD	Denne rapporten skriver ut alle bord som ikke er avsluttet/gjort opp. Også de bord som det ikke er skrevet ut en kvittering på.
DAGLIG X	Dette er en daglig total rapport som ikke nullstiller salgstall. Kan mao tas ila dagen.
DAGLIG Z	Dette er en daglig total rapport som nullstiller salgstall. **Skal tas hver dag.**
DAGLIG PLU X	Dette er en rapport som viser hvor mange du har solgt av hver vare. Salgstall nullstilles ikke
DAGLIG PLU Z	Dette er en rapport som viser hvor mange du har solgt av hver vare. Salgstall nullstilles.

PRINT JOURNAL

Dette er en utskrift som viser hver enkelt innslag på kassen. Kalt journalrull eller sladrerull. **Skal skrives ut.**

SLETT JOURNAL

Når operasjonen "Print journal" er korrekt utført, kan journalen slettes. Det gjøres med denne tasten.

LAGRE JOURNAL

Hvis det er satt i ett CF kort på maskinen, kan journalrullen lagres på dette minnekortet. Da er det ikke nødvendig å printe ut journalen. Journalen kan da senere overføres til en pc.

TIPS:
Hvis deres kassasystem er tilkoplet CASIO Hospitality software er det ikke nødvendig å kjøre ut journalen fra kassen(e).

Z-rapporter skal da ikke kjøres på kassene. Kassene nullstilles fra PC'en når salgstall hentes.

Journalen blir da automatisk overført ved henting av salgstall fra pc'en.

MÅNED X

Dette er en månedlig rapport som ikke nullstiller salgstall. Kan mao tas ila måneden.

MÅNED Z

Dette er en månedlig rapport som nullstiller salgstall. Tas i slutten eller i begynnelsen av måneden. Nullstiller salgstall.

MÅNED PLU X

Dette er en rapport som viser hvor mange du har solgt av hver vare ila hele måneden. Salgstall nullstilles ikke

MÅNED PLU Z

Dette er en rapport som viser hvor mange du har solgt av hver vare ila hele måneden. Salgstall nullstilles.

AVSTEM BANK

Hvis bankterminalen er koplet sammen med kassen, brukes denne tasten for å avtemme terminalen via kassen.

Backup og restore av program:

Med ett CF-kort (Compact Flash) er det mulig å ta kopi/backup av hele programmet i maskinen. Dette kan være lurt hvis det skulle skje noe uforutsett med maskinen eller ved større feilprogrammeringer.
Husk derfor å ta ny backup etter endringer i programmeret, slik at backup'en er oppdatert.
Etter ønske er det muligheter får å sette automatiske rutiner for backup av programmet og salgstall. Ta kontakt med deres forhandler for ett slikt oppsett.

NB: Ved backup og restore av programmer til og fra CF-kortet følger også alle salgstall med. Dvs, hvis det legges tilbake en backup på kassen vil også salgstall fra den dagen backupen ble tatt, også legges tilbake på kassen. Dette vil da overskrive eksiterende salgstall på kassen.
Konf deres forhandler hvis det er uklarheter rundt dette.

Backup, kopi fra maskin til CF-kort:

- MODE
- CF-KORT
- JA, på "Data Backup"
- JA, på "Kopiere alt" (Velg "Individuelle filer" hvis backup av enkelte filer ønskes.)
- JA, på "Alle data"
- JA, på "fil navn" hvis du ønsker å gi backup'en ett navn. F.eks dagens dato.
- Bekreft filnavn med ENTER
- Pil ned, og bekreft med JA
- ESC/SKIP 3-4 ganger
- MODE
- REG

Restore, kopi fra CF-kort til maskin.

- MODE
- CF-KORT
- JA, på "Data restore"
- Velg ønsket fil med piltaster
- JA
- JA, for å bekrefte Restore av program
- ESC/SKIP 3-4 ganger
- MODE
- REG

Programmering

Programmering bør utføres utenom åpningstid, slik at man ikke blir forstyrret under arbeidet. Hvis man er usikker på programmeringen og ikke vet hva man gjør, kan dette ødelegge store deler av deres kundetilpassede program.
Hvis man er usikker ang programmering og ønsker bistad, kan dette gjøres på flere måter

1.Man kan tegne en telefonsupportavtale, man vil da få hjelp pr. telefon.
Avtalen er vedlagt bakerst i denne manualen. Se avtale for priser. Priser er pr.år.

2. Man kan få hjelp pr telefon av tekniker, dette koster 250,- pr. gang.

3. Man kan får besøk av en tekniker hos dere. Her gjelder timespriser og reiseutgifter.

For utføre programmering, er det en forutsetning at kelneren som er logget inn har tilgang til programmering. Som regel er dette hovmester.

Hvis det er koplet flere CASIO QT-6000 sammen vil programmeringsendringer automatisk bli sendt til de andre maskinene når programmeringen avsluttes.

Hvis deres kassasystem er tilkoplet CASIO Hospitality software bør all programmering skje fra Hospitality softwaren. Dette gjelder også hvis systemet er tilkoplet annen programmerings software.

For å komme inn i programmeringsmodus trykker man alltid på "MODE" tasten.
(For å komme ut av programmering eller andre moduser trykkes MODE + REG)
Deretter får man opp følgende valg:

PGM1	Prisendringer	**PGM4**	Endre tastatur. Tekster og taster NB: Forsiktig!
PGM2	Endre tekster	**PGM5**	Minneoppsett. NB: Forsiktig!
PGM3	Nye/endring av varer, og systemets virkemåte.	**PGM6**	Programutskifter.

Andre moduser under MODE tasten:

REG	Brukes får å komme tilbake til registrering	**RF**	Brukes til å returføre varer. RF MODE
REG -	En annen funksjon for retur. Brukes ikke i Norge		
X/Z	Oppgjørs modus. Bruks for å ta ut spesielle rapporter.	**Manager**	Div funksjoner for hovmester.
AUTO PGM	Brukes får å sende eller motta program til eller fra andre maskiner.	**CF KORT**	Brukes får å ta backup av prog. eller legge tilbake backup.

Stille dato og klokkeslett:
MODE
PGM 1
Tast inn klokkeslett (ttmm)
Trykk på X tast (ganger-tasten, over "8" tallet)
Trykk på Clear
Tast inn dato (ååmmdd)
Trykk på X tast (ganger-tasten, over "8" tallet)
Trykk på Clear
MODE
REG

Prisendring:
MODE
PGM 1
JA
Velg PLU eller PLU 2nd@ med piltaster opp/ned.
- PLU er vanlig varer, men PLU 2nd@ er somregel take away varer.

JA
Velg vare med Side ned/Side opp og/eller pil ned/pil opp.
- Man kan også trykke på varen på skjemen, hvis dette er en hurtigtast

Tast inn ny pris. F.eks 2400 = 24 kroner
JA
ESC/SKIP 3ggr, brukes for gå tilbake.
MODE
REG

Endre varetekster:
MODE
PGM 2
JA
Velg PLU eller PLU 2nd@ med piltaster opp/ned.
- PLU er vanlig varer, men PLU 2nd@ er somregel take away varer.

JA
Velg vare med Side ned/Side opp og/eller pil ned/pil opp.
- Man kan også trykke på varen på skjemen, hvis dette er en hurtigtast

JA
Skriv ønsket tekst med tastaturet som kommer opp på skjermen.
Bekreft tekst med "Enter"
ESC/SKIP 3ggr, brukes for gå tilbake.
MODE
REG

Endre tekst på kvittering/logo:
MODE
PGM 2
JA
Gå til "Andre tekster"
JA
JA, på kvitt/bong tekst.
Finn riktig tekstlinje med piltaster eller side opp/side ned.
JA
Skriv riktig tekst.
Bekreft med "Enter"
ESC/SKIP 2ggr, brukes for gå tilbake.
MODE
REG

Endre navn på kelner:
MODE
PGM 3
Gå til "Kelner/ekspeditør"
JA
JA
Velg kelner
JA
JA
Skriv navn
Bekreft med "Enter"
ESC/SKIP 2ggr, brukes for gå tilbake.
MODE
REG

Legge inn ny vare i vareregisteret:
MODE
PGM 3
Gå til "Plu'er og taster"
JA
Velg PLU eller PLU 2nd@ med piltaster opp/ned.

- PLU er vanlig varer, men PLU 2nd@ er somregel take away varer.

JA
Bruk piltaster til å markere det feltet som skal endres.
- det som må programmeres på en vanlig vare er Navn, Pris, Varegr.link og Moms status.

Etter at de forskjellige felteten er utfylt, går man tilbake med ESC/SKIP 3ggr.
MODE
REG

Legge inn en vare i en Pulldown meny:
MODE
PGM 3
Maskinfunskjoner
Pulldownmenyer
Velg riktig pulldown meny
Gå ned til JA med piltasten
JA
JA
Gå ned på første ledige plass
Hvis du vet plu nummeret til varen, slå plu nr og PLU-tasten
Hvis du ikke vet pl nummeret, trykk på JA 2ggr
Velg riktig vare fra liste, og bekreft med JA
ESC/SKIP 4 ggr, brukes for å gå tilbake.
MODE
REG

Lage en setmeny/mixdrink:

En setmeny er bygd opp av flere plu'er. En plu, feks Gin Tonic, er hovedvaren. Denne hovedvaren er knyttet til ingrediensene, feks en plu til Gin og en annen plu til Tonic. Årsaken til at man programmerer på denne måten er at man får splittet innholdet av hovedvaren til forskjellige varegrupper.
Det som er viktig er at summen av alle ingrediensene er lik summen av det hovedvaren koster. Maskinen kalkulerer ikke dette selv.

Slik som eksempelet viser er Gin (plu 002 og pris 60,-) linket til varegruppe Brennevin og Tonic (plu 003 og pris 25,-) linket til varegruppe Mineralvann.
Hovedvaren GinTonic (plu 001 og 85,-) linkes ikke til varegruppe. (hvis pc med software brukes, linkes den til varegr Mixdrink eller lingnende.

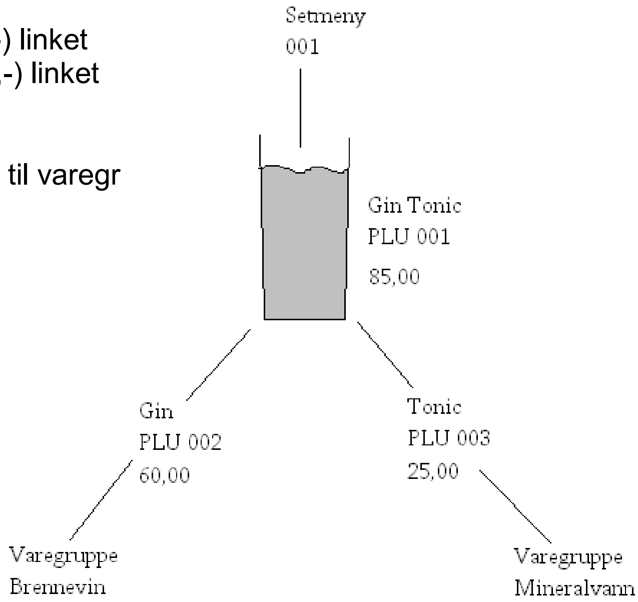

Programmering en setmeny:

Opprett alle plu'ene som trengs, dvs hovedvarer og Ingredienser med varegr link og priser. (ref side 23)

MODE
PGM 3
Maskinfunksjoner
Set Meny tabeller
Velg ledig tabell
JA
Legg inn ingrediensene (trykk plunr + PLU tast. Evt JA – JA og velg plu)
Når ingredienser er lagt inn, trykk ESC/SKIP én gang.
Tast inn plu nr til hovedvaren og PLU tast. . Evt JA – JA og velg plu
Tykk "Pil ned"
JA
ESC/SKIP
MODE
REG

NB: Ved prisendringer er det viktig å justere prisen(e) på ingrediensen(e) og hovedvaren, slik at summen av ingrediensen fortsatt er lik summen av hovedvaren.

Opprette hurtigtaster (varer) på tastaturet:

I PGM4 opprettes og slettes taster på tastaturet, derfor bør det kun være kvalifiserte personer som programmerer her.

QT-6000 består av 15 forskjellige skjermbilder/tastaturer. Ved opprettelse av alle type taster lønner det seg derfor å låse maskinen til kun å programmere på kun én av disse skjermbildene av gangen.

MODE	
PGM 4	
Tastatur	
Opprette taster	
01000 JA	(da låses maskinen til å kun opprette taster på tastaturside 1)
XXX063	(XXX = plu nummeret til varen som skal plasseres)
Trykk på ønsket tast.	
ESC/SKIP 2 ggr	
MODE	
REG	

Her følger noen tips hvis man skulle få ”heng” på maskinen:

Hvis man har problemer med å registrere på bord nummer og får feil meldinger ifb med dette, kan man også gjøre følgende operasjon:

1. Trykk MODE
2. Manager
3. Gå ned på linje nr 10, som heter System Re-konfigrering
4. Trykk JA 3 ganger
5. Det blir nå kjørt en rekonfigurering av systemet.
6. Trykk MODE
7. Trykk REG

Flag Clear, gjøres på følgende måte:

1. Skru av strømmen på maskinen. Bruk av/på bryter, under ett lokk, på venstre siden av maskin eller ta ut stikkontakten.
2. Hold tasten over kelnerlåsen inne, mens strømmen settes på igjen.
3. Hold tasten inne til til du får en hvit skjerm, med én tast som heter OK.
4. Trykk på OK
5. Maskinen vil nå telle opp endel filer og jobbe i ca 1 minutt.
6. Tilslutt får man opp en meny med Flag Clear.
7. Trykk på JA tasten.
8. Restart av maskinen er nå fullført.

Egne Notater:

Egne notater:

TELEFONSUPPORTAVTALE

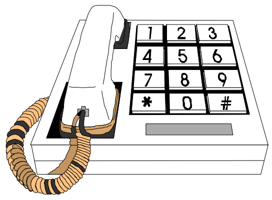

Kunde navn		
Org. Nr		
Ref. person		
Besøks adresse		
Post nr og Sted		
Post adresse		
Post nr og Sted		
TLF/FAX		

TELEFON NUMMER TIL VÅR TELEFONSERVICE ER	
AVTALENUMMER ER	

Denne avtalen skal avhjelpe kundens behov for **telefonisk** hjelp i forbindelse med daglig drift av kundens kassaapparat og videre sikre kunden rask og pålitelig hjelp i kundens åpningstid. Vi står også med glede til hjelp med bestilling av nødvendig teknisk assistanse for utførelse i vår normale kontortid eller etter avtale.

Avtalen dekker:

- Kort rettledning i daglig bruk
- Hjelp i fb.m. feilbetjening og feilprogrammering
- Kort igangsetting av omprogrammering
- Kort rettledning i skifte av rekvisita
- Problemanalyse ved tekniske feil

For å spare tid for begge parter ved oppringning til telefonsupport, plikter kunden å:

- Opplyse om avtalenummer og apparattype
- Ha bruks- og programmeringsveiledning lett tilgjengelig
- Ha telefonapparat tilgjengelig i umiddelbar nærhet av apparatet

Kunden kan bruke telefonservice innen disse tidspunkter:

• Mandag – Fredag	**Kl 0800 – 2000**
• Lørdag	**Kl 1000 – 1500**
• Søndag	**kl 1000 – 1400**

Avtalen gjelder i ett år om gangen og fornyes automatisk, dersom den ikke er sagt opp **skriftlig** innen 2 mnd. før start på ny periode. Avtalen faktureres forskuddsvis og skal være fullt betalt før start på ny periode. Prisen justeres årlig i h.t. konsumprisindeksen.

Kasse og Butikkdata AS forbeholder seg retten til enhver tid å endre deler av denne avtalen, samt å overdra avtalen til tredjepart. Ved slike endringer skal kunden informeres om dette ved mottakelse av faktura for ny periode.

Avtalenummer og telefonnummer til telefonsupport vil bli oversendt på fax straks telefonavtalen er signert og returnert oss.

MODELL	ANTALL	PRIS PR. MASKIN PR. ÅR	RABATT
QT-6600		1495,-	-

__________________________________   __________________________________

måned og år   sted
og dato

--   --

KASSE OG BUTIKKDATA AS   **For Kunde**:

Pustutveien 18 1396 Billingstad
Post Boks 1 1375 Billingstad
Tlf: 66 77 80 30 **Faks: 66 77 80 31**
E.mail: firmapost@kbd.as